Sauter GmbH

Ziegelei 1
D-72336 Balingen
E-Mail: info@kern-sohn.com

Tel.: +49-[0]7433- 9933-0
Fax: +49-[0]7433-9933-149
Internet: www.sauter.eu

Bedienungsanleitung manueller Prüfstand

SAUTER TVL-XS

Version 2.0
04/2020
DE



PROFESSIONAL MEASURING

D

SAUTER TVL-XS

V. 2.0 04/2020

Bedienungsanleitung manueller Prüfstand

Herzlichen Glückwunsch zum Erwerb des SAUTER TVL-XS Prüfstandes. Wir wünschen Ihnen viel Freude an Ihrem Qualitätsmesssystem mit großem Funktionsumfang und hoher Reproduzierbarkeit. Bei korrekter Bedienung wird Ihnen dieses hochwertige Produkt viele Jahre Einsatz gewähren.
Für Fragen, Wünsche oder Anregungen stehen wir Ihnen immer gern zur Verfügung.

Inhaltsverzeichnis:

1 Technische Zeichnung 3

2 Funktion 4

3 Technische Daten 4

4 Arbeitsweise 4

5 Instandhaltung 4

6 Lieferumfang 4

1 Technische Zeichnung

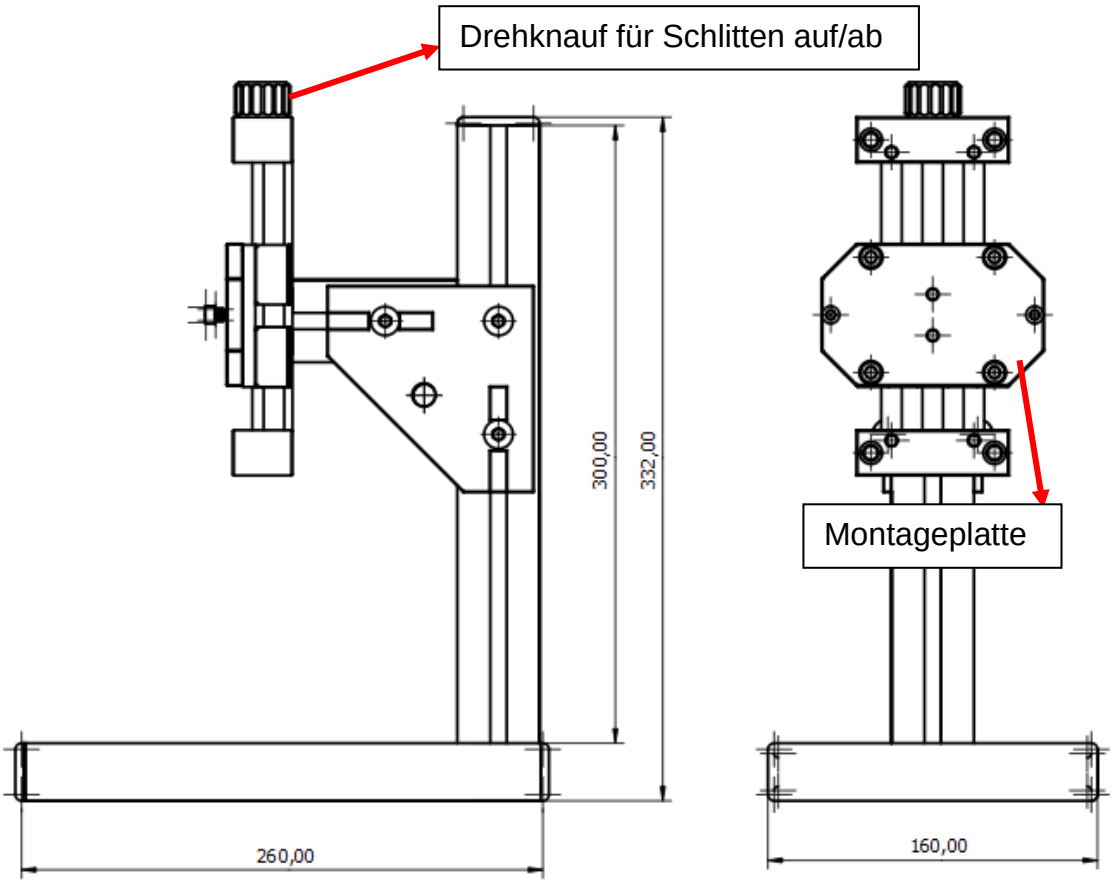

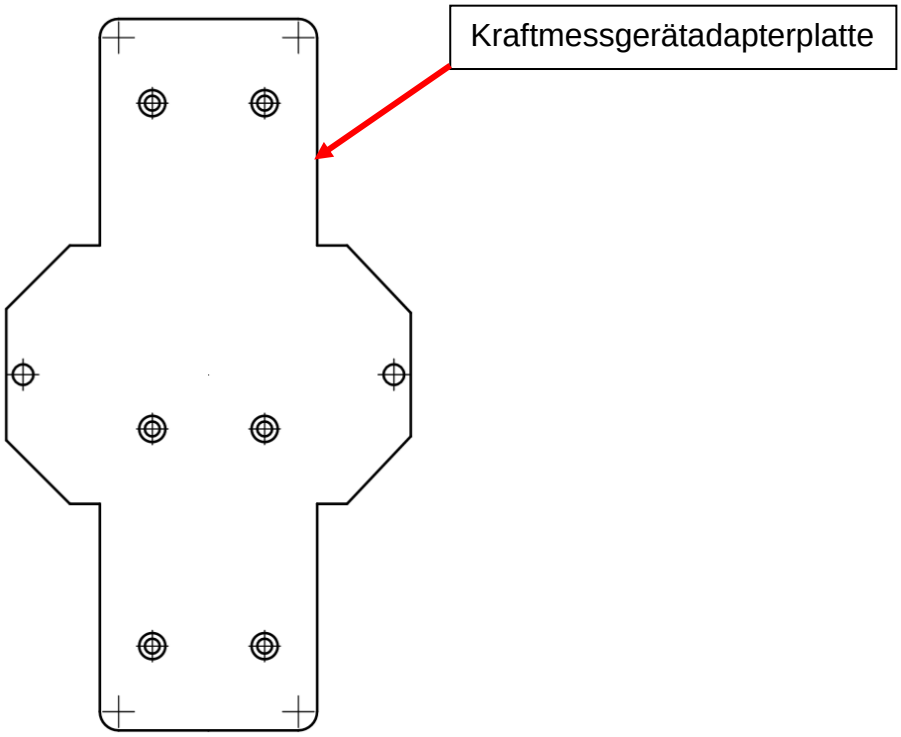

2 Funktion

Dieser manueller vertikale Prüfstand TVL-XS wird für Zug- und Drucktests eingesetzt. Er ist geeignet für die Kraftmessgeräte bis 100N. Der Prüfstand besitzt eine gute Stabilität, hat einen umfangreichen Anwendungsbereich und ist leicht zu bedienen. Der Prüfstand kann für Gummi- und Plastikprodukte eingesetzt werden, der Leichtindustrie und im Textilbereich, der Rahmenkonstruktion, komplexen Materialien, Drähten und Kabeln, der Automobilindustrie, bei Motoren und wissenschaftlicher Forschung.

3 Technische Daten

Kapazität	100N
Maximale Zug- u. Druckkraft	100N
Maximaler Verfahrweg	200mm
Spindelhub pro Umdrehung	2mm
Arbeitstemperatur	20±10°C
Lagerungs- u. Liefertemperatur	-27°C bis zu 70°C
Relative Luftfeuchtigkeit	15% bis zu 80%

4 Arbeitsweise

Bitte alles vor der Inbetriebnahme überprüfen!

1. Der Prüfstand sollte auf einwandfreien lauf der Spindel zu untersuchen, indem er ohne angehängte Last auf- und ab bewegt wird.

5 Instandhaltung

1. Die Umgebung des Prüfstandes ist sauber zu halten;
2. Die für die Bewegung zuständige Schiene sollte frei von Flüssigkeiten oder Gegenständen gehalten werden.
3. Der Prüfstand sollte stets staubfrei und frei von Feuchtigkeit gelagert werden, wenn er nicht in Gebrauch ist.

6 Lieferumfang

- Prüfstand
- Adapterplatte zur Montage des Kraftmessgeräts an den Prüfstand
- Betriebsanleitung
- Klebefüße